Accessoire pour transport vertical de fût en métal

Description

Accessoire pour le transport de fûts, élévation facile et rapide sans besoin de connexions hydrauliques ou électriques. Structure en acier résistant. Idéal pour le transport et l'élévation de fûts. Mécanisme très simple et sûr. Apte pour fûts de 220 Litres. Produit CE.

Données techniques

Référence	3043
Dimensions (mm) L x l x h	600 x 600 x 60
Rayon de braquage	
Poids Kg	70
Charge	500
Type de bidon	220

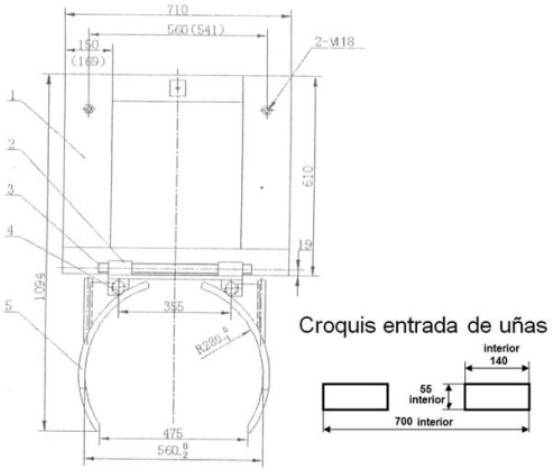

Accessoire pour transport vertical de fût en métal