Tolva descarga inferior



Descripción

Contenedor con apertura inferior ideal para el transporte de materiales y tratamiento de residuos solidos a granel. El vaciado es total y se realiza mediante el accionamiento de una palanca lateral. Fabricación a medida y varios colores, con o sin ruedas, consultenos.Fabricado en chapa de 2,5 mm. en el fondo y 2 mm. en los laterales.

Datos técnicos

Referencia	12047
Dimensiones (mm) largo x ancho x alto	1.350x1.000x1.435
Cuba (mm) largo x ancho x al	1.200x800x1.200
Peso Kg	180
Carga Kg	2.000
Litros	1.100

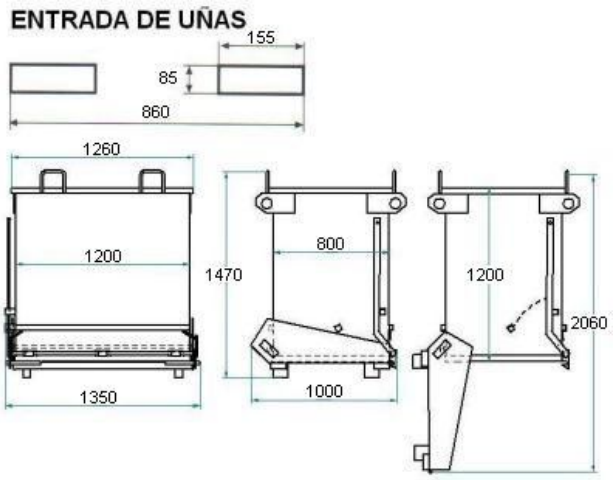

Tolva descarga inferior

