Volteador trifásico 142º para contenedores.



Descripción

Volteador trifásico 142º para contenedores, fabricado en acero proporcionando una estructura muy robusta, profundidad máxima 120 cm, posibilidad de usar un motor trifásico externo para realizar el control hidráulico.

Datos técnicos

Referenci	ESPECIAL
Carga Kg	

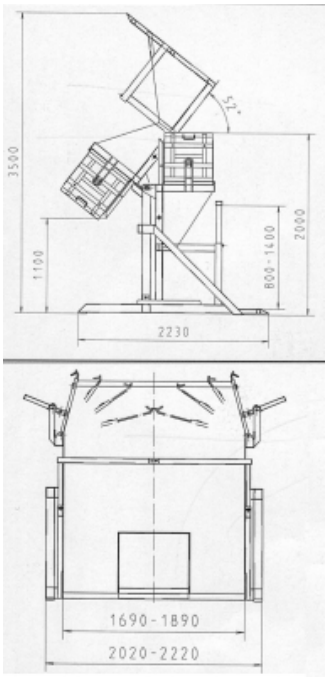

Volteador trifásico 142º para contenedores.

