Mesa rodante 3 baldas



Descripción

Mesa rodante fabricada en tubo y perfil de acero con tres niveles con superficie de fibra de madera roja de 16mm de espesor, perfecto para el transporte de todo tipo de artículos, capacidad máxima por balda es de 60Kg. 2 ruedas giratorias con freno y dos ruedas fijas.

SE SUMINISTRA DESMONTADO

Datos técnicos

Referencia	6084
Dimensiones (mm) largo x ancho x alto	910 x 610 x 950
Ruedas Fijas mm	Ø 150
Ruedas Giratorias mm	Ø 150
Bandaje	Goma maciza
Peso Kg	38
Carga	500

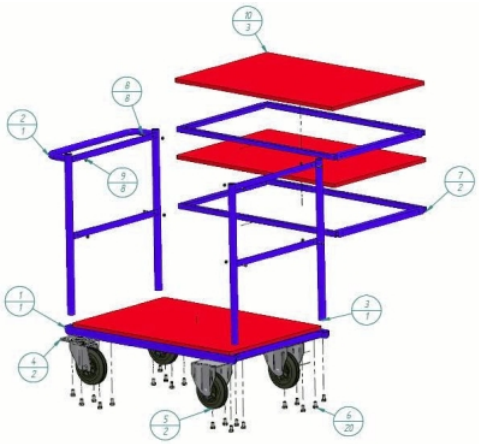

Mesa rodante 3 baldas

