Base 2 palets



Descripción

Una base para estantería desmontable perfecta para el almacenamiento de un palet de hasta 800x1.200, diseñada para poder montar y desmontar su propio almacén con gran rapidez ya que las distintas bases se pueden apilar entre si hasta 4 alturas. Estantería totalmente desmontable, fácil de manipular y de mover. Carga máxima 2.200Kg.

Datos técnicos

Referencia	5082
Dimensiones (mm) (largo x ancho x alto)	2.030 x 1.180 x 250
Ruedas Giratorias	
Bandaje	
Peso Kg	50
Carga Kg	2.200

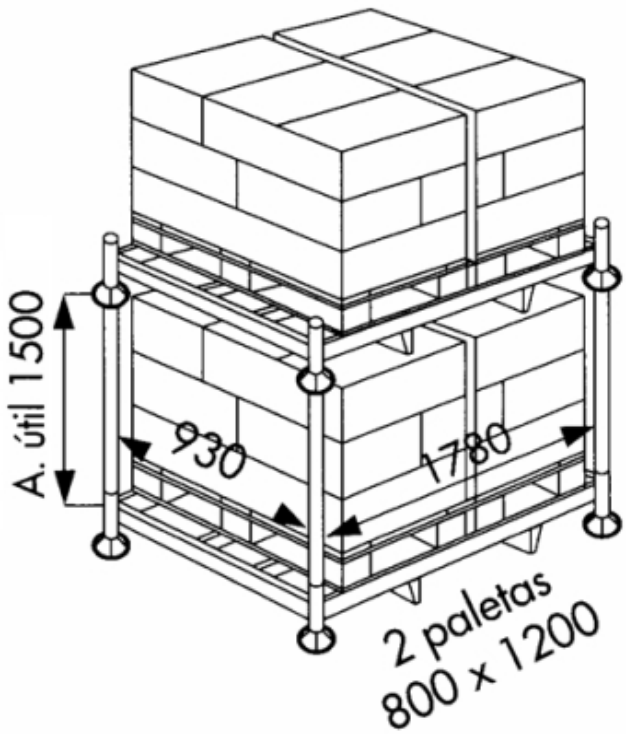

Base 2 palets

