Implemento bidón vertical (bidón de chapa)



Descripción

Transportador de bidones para levantar fácilmente y rápidamente sin necesidad de conexiones hidráulicas o eléctricas. Construcción de acero resistente. Ideal para el transporte y elevaciones de bidones. Mecanismo sencillo seguro. Apto para bidones de 220 Litros. Marcado CE.

Datos técnicos

Referencia	3043
Dimensiones (mm) largo x ancho x alto	600 x 600 x 60
Radio de giro	
Peso Kg	70
Carga	500
Bidón	220

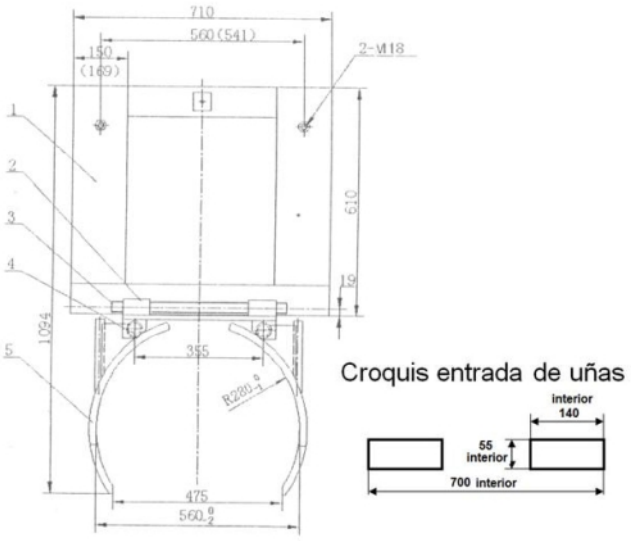

Implemento bidón vertical (bidón de chapa)

