Cubo basura 1.000 l. verde



Descripción

Contenedor fabricado en polietileno de alta densidad, resistente a los rayos ultravioleta e infrarrojos, al paso del tiempo y a altas y bajas temperaturas. Fácilmente lavable con agua. Ruedas de caucho macizas. Tapa con borde para un levantamiento continuo sobre toda la parte frontal. 6 asas laterales . Opción de pedal de apertura de tapa.

Datos técnicos

Referencia	9824-V
Dimensiones (mm) largo x ancho x alto	1.125x1.360x1.350
Ruedas Fijas	
Ruedas Giratorias	Ø 200
Bandaje	Goma
Peso Kg	78
Carga	1.000 Litros

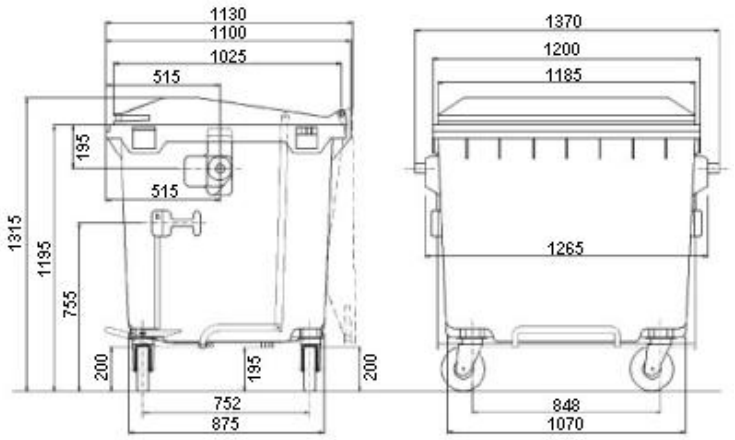

Cubo basura 1.000 l. verde

